COQUILLE - Urinoir à effet d'eau

E1519

Collection : COQUILLE

Couleur* :

00 - Blanc

Principaux atouts :

Caractéristiques techniques

- Dimensions : 31 x 41,5 cm
- Matériau : Céramique
- Alimentation et évacuation apparentes
- Poids : 7,6 kg
- Type d'installation : Mural

Dessin technique

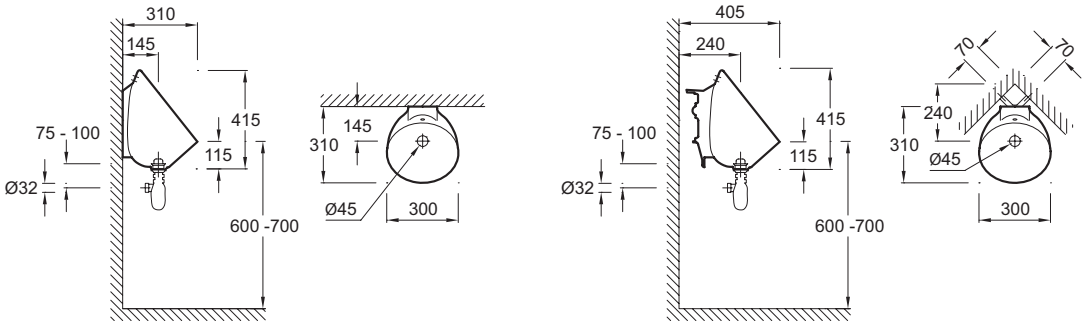

Description : Urinoir à effet d'eau. E1519. Collection : COQUILLE. Dimensions : 31 x 41,5 cm. Poids : 7,6 kg. Matériau : Céramique. Type d'installation : Mural. Alimentation et évacuation apparentes.

KOHLER France 330 339 144 RSC Bobigny– SAS au capital de 50 000 000 euros – Locataire-gérant de la société SANIJURA – Ce document n'est pas contractuel.

*En raison des variations possibles dans le réglage de votre ordinateur et de votre imprimante, de facteurs techniques et des caractéristiques particulières de certaines des nos finitions, les couleurs ne sont pas représentatives de la réalité mais sont seulement une indication.