FICHE TECHNIQUE RECEVEUR 100 X 80x 7,5 RECTANGULAIRE FOND EXTRA PLAT

Marque: VitrA

Gamme: ARKITEKT

Référence: 5415L003-0578
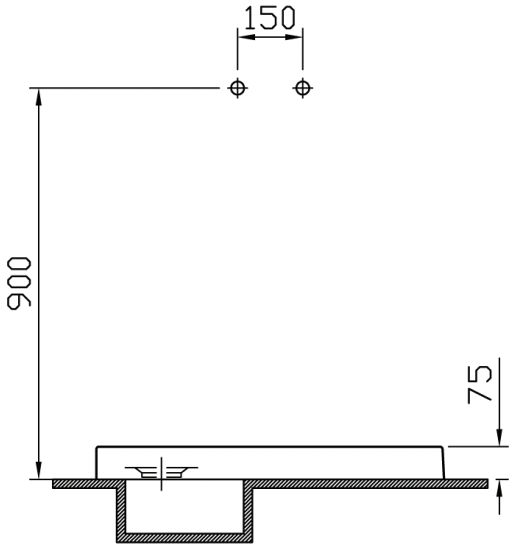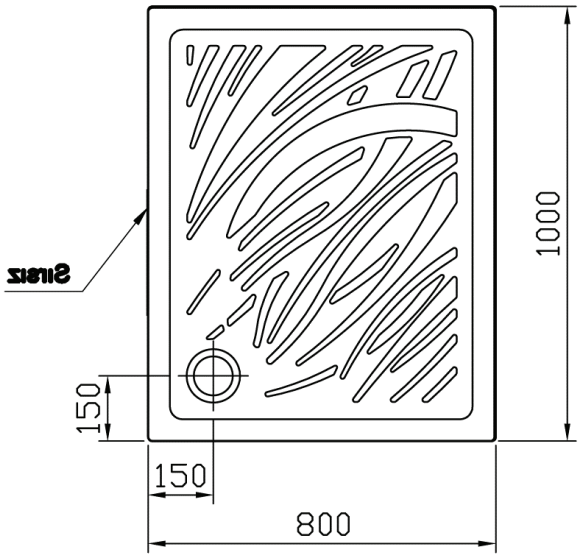
Poids : 31,43 Kg