SOLE

Radiateur en cristal

1 Large gamme de motif. 2 Profils latéraux chromés
3 Porte serviettes. 4 Télécommande avec réglage température.

IMPRESSION SUR VERRE
L'Atelier d'Art Novellini pour la décoration des surfaces en verre.

NOUS SOUTENONS L'ÉNERGIE VERTE

SOLE ▲
Radiateur en cristal

SOLE

SOLE DECORATIONS DISPONIBLES

VERSION VERTICALE

Code N0041

Code T0011

Code N0021

Code T0251

Code R0021

Code T0032

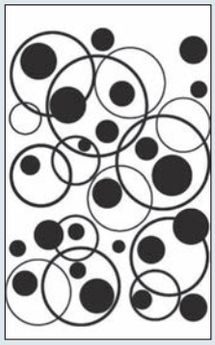
Code T0042

Code R0031

Code T0241

Code T0071

Code A0011

Code T0081

Code T0091

Code T0101

Code T0061

Code N0031

Code T0232

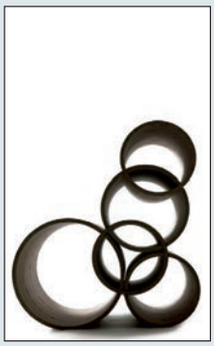
Code T0111

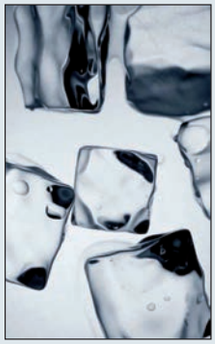
Code T0121

Code T0211

Code A0031

Code T0151

Code R0061

Code T0161

VERSION VERTICALE

Code T0191

Code N0011

Code T0171

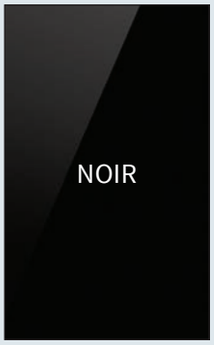

Code CA020

Code CA010

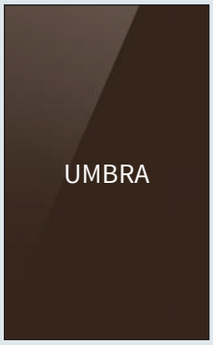

Code CA040

Code SA010

VERSION HORIZONTALE

Code T5201

Code A5021

Code T5221

Code R0071

EN RAISON DU CARACTÈRE ARTISANAL DE LEUR FABRICATION, LES IMAGES CI-DESSUS PEUVENT PRÉSENTER DE LÉGÈRES DIFFÉRENCES CHROMATIQUES.

COMMENT CHOISIR *votre* RADIATEUR

La puissance nécessaire dépend de plusieurs facteurs tel que le volume cubique de la salle, le coefficient de transmission thermique de l'immeuble, ou si, par exemple, on utilise le produit dans une salle de bain en complément du chauffage central.

QUELLE MESURE ET PUISSANCE CHOISIR?

1

2

CALCUL INDICATIF DE LA PUISSANCE

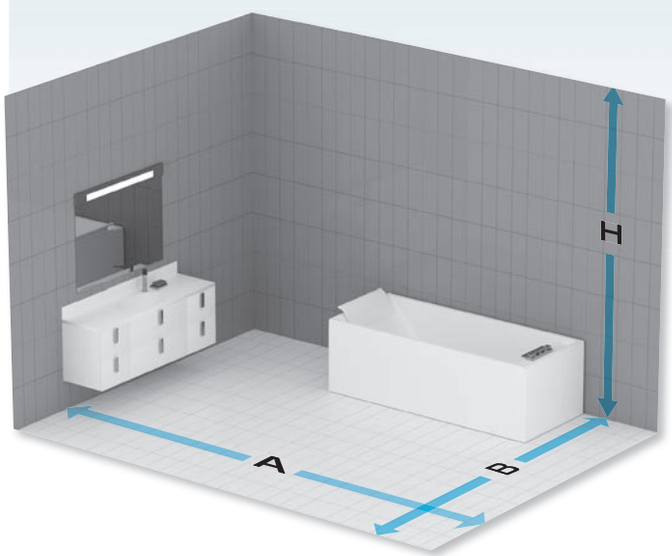

2A REQUISE PAR RAPPORT À LA **PERFORMANCE THERMIQUE** D'UN BÂTIMENT

Transmission thermique		Puissance nécessaire in W/m³ (Volume cubique de la salle)
Bonne	0.3	**30/40 W/m³**
Suffisante	0.5	**40/50 W/m³**
Basse	0.8	**50/60 W/m³**
Très basse	1.0	**60/100 W/m³**

2B CALCUL DE LA PUISSANCE DE VOTRE **RADIATEUR** EN CRISTAL

A x **B** x **H** x **W/m³** = Puissance (W) totale requise

A	→	2,70 mt.	x
B	→	1,90 mt.	x
H	→	2,70 mt.	x
W/m³	→	50	=
Watt.		**692**	

ATTENTION: pour une estimation précise des calories ou des watts nécessaires, nous vous recommandons de consulter l'avis d'un ingénieur de chauffage afin d'évaluer les variantes spécifiques qui peuvent affecter ce calcul, comme les fenêtres, isolation, murs, etc.

Placer le radiateur seulement dans la zone

③

(IEC 60364-7-701)
(CEI 64 - 8/7)

EMPLACEMENT DU RADIATEUR (DANS LA SALLE DE BAIN)

3

LES MESURES

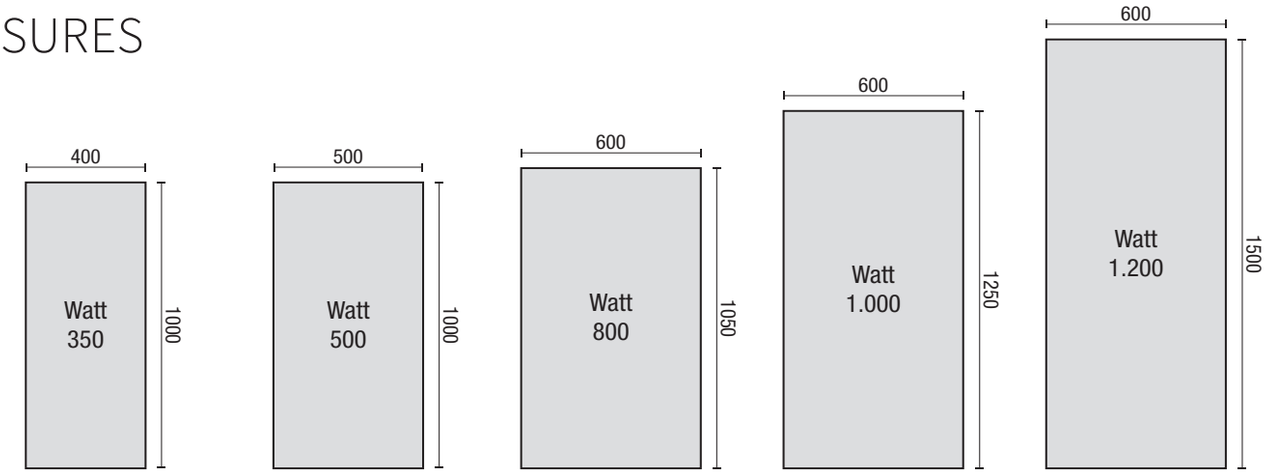

Code	■ SOLT4010 -	■ SOLT5010 -	■ SOLT6010 -	■ SOLT6012 -	■ SOLT6015 -
	● SOLT4010T -	● SOLT5010T -	● SOLT6010T -	● SOLT6012T -	● SOLT6015T -
Prix					

■ VERSION AVEC TÉLÉCOMMANDE (utilisation non intensive)

● VERSION COMPATIBLE AVEC UN THERMOSTAT D'AMBIANCE (NON FOURNI) ADAPTÉ À LA GESTION DOMOTIQUE) (utilisation intensive)

Volt 220-230 - Hertz 50-60 Hz

EXEMPLE DE COMPOSITION DU CODE

Code mesures **SOLT6010-**

+

Code décorations **N0041**

=

Code radiateur **SOLT6010-N0041**

RADIATEUR

SOLE CARACTÉRISTIQUES TECHNIQUES

PORTE SERVIETTES

OPTION PORTE-SERVIETTE SUPPLÉMENTAIRE

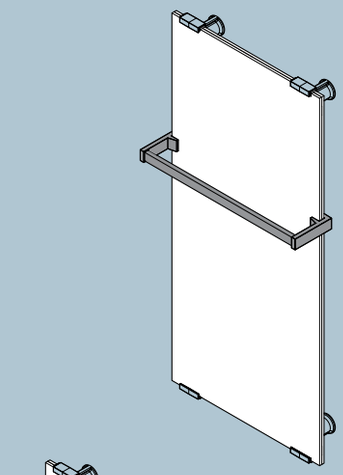

POUR RADIATEUR VERTICAL

Mesures (mm)	Code	Prix
400x1000	**R80SOLP40-K**	
500x1000	**R80SOLP50-K**	
600x1050 600x1250 600x1500	**R80SOLP60-K**	

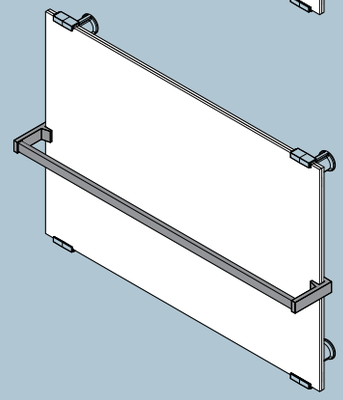

POUR RADIATEUR HORIZONTAL

Mesures (mm)	Code	Prix
1000x400	**R80SOLP100-K**	
1050x600	**R80SOLP105-K**	
1250x600	**R80SOLP125-K**	
1500x600	**R80SOLP150-K**	

FIXATION AU MUR

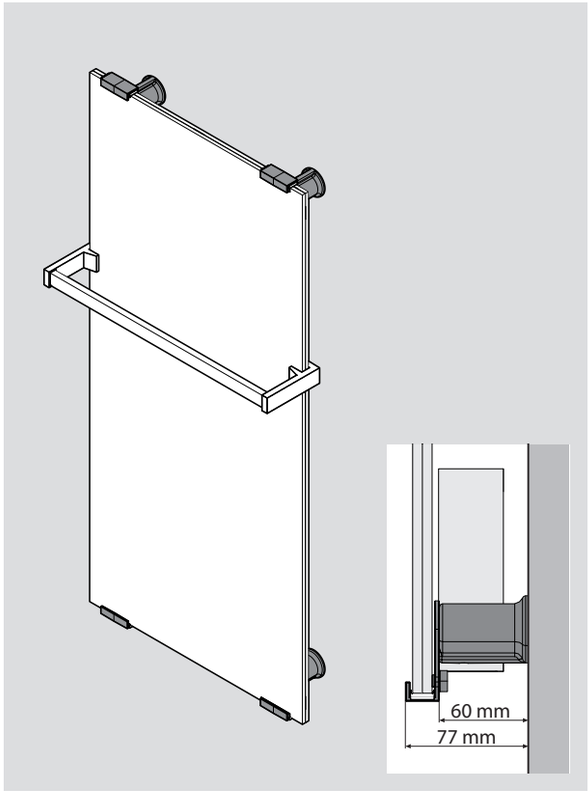

STANDARD

CHROME

OPTION

	Code	Description	Prix
	R06SOL1-H	Fixation 4 pièces **NOIR**	
	R06SOL1-A	Fixation 4 pièces **BLANC**	

MONTAGE FACILE

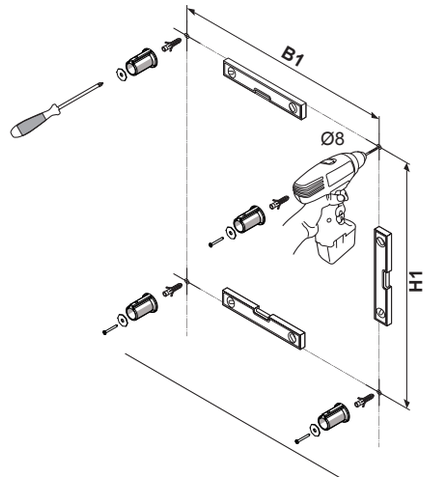

Mesures (mm)	H1	B1
400x1000	921	300
500x1000	921	400
600x1050	971	500
600x1250	1171	500
600x1500	1421	500

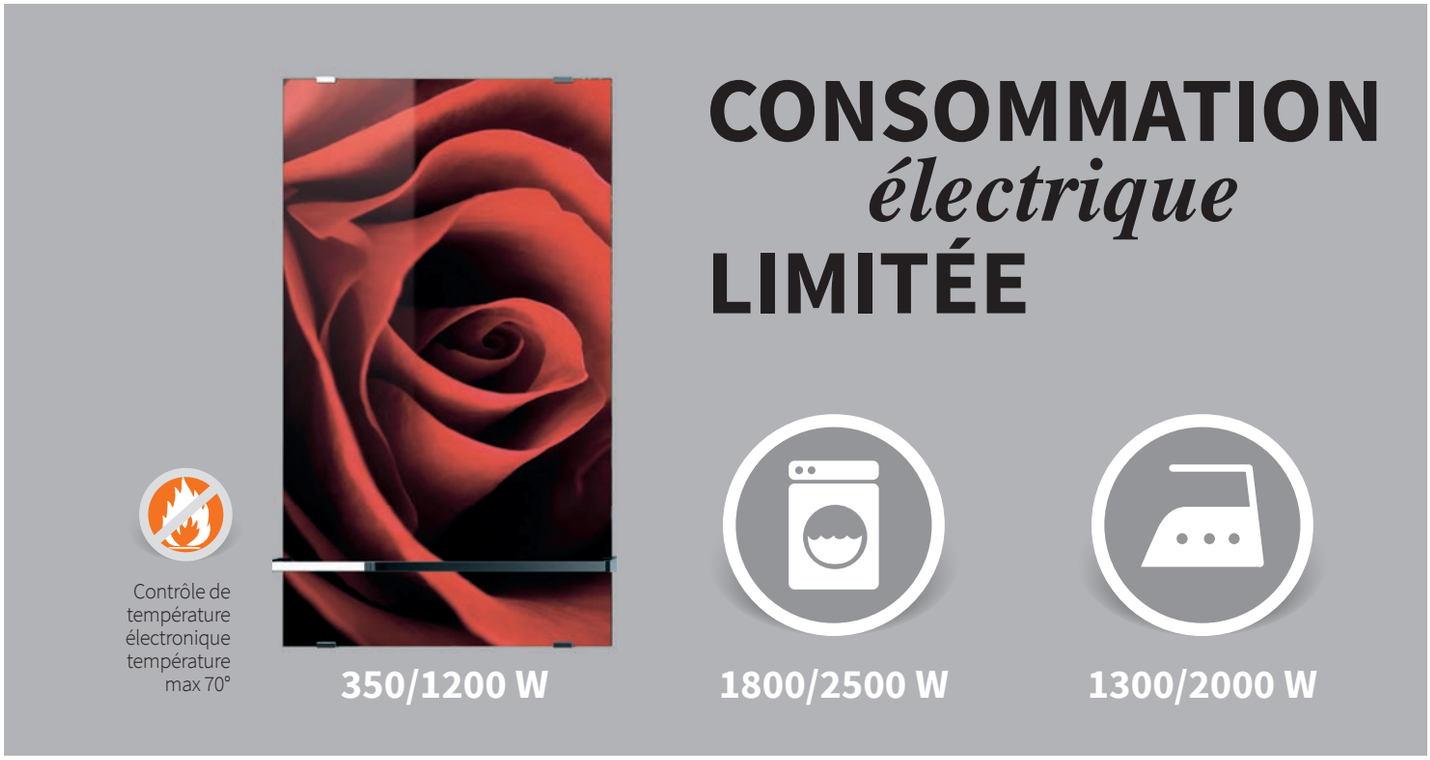

VERRE TREMPÉ DE SÉCURITÉ STRATIFIÉ
EPAISEUR 13 MM (6+1+6 MM)

Les Panneaux SOLE sont réalisés en verre de sécurité trempé stratifié, avec un niveau de protection IPX5. Ils peuvent donc être utilisés dans les piéces d'eau, dans le respect des normes de sécurité et des consignes de montage.
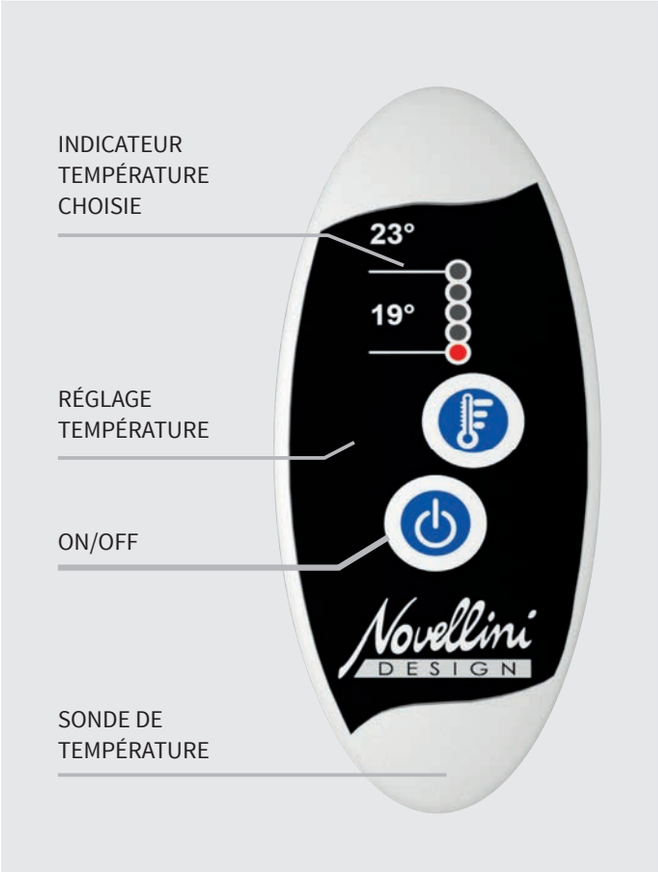
RÉGULATEUR TÉLÉCOMMANDÉ AVEC RÉGLAGE TEMPÉRATURE