Code article E7135

CONNECT
Lavabo 60 x 46 cm

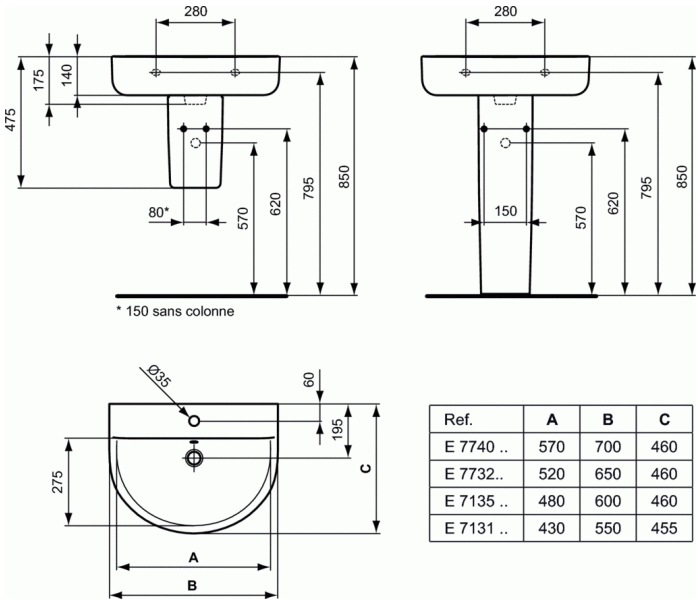

Ref.	A	B	C
E 7740 ..	570	700	460
E 7732..	520	650	460
E 7135 ..	480	600	460
E 7131 ..	430	550	455

Lavabo 60 x 46 cm
Poids : 16,4 kg

PIÈCES DÉTACHÉES

Bonde à grille	J3291

PRODUITS LIÉS

Colonne	E7112

FINITIONS*

01

* 01 = Blanc (01)

NORMES ET ENVIRONNEMMENT

sélection HLM 2015/16

Ideal Standard France - Showroom Paris
41 Rue Berger, 75001 Paris, France - Tel: + 33 1 44 88 96 96 - Email: showroomparis@idealstandard.com